

01 PLANTA BAIXA

esc: 1:10

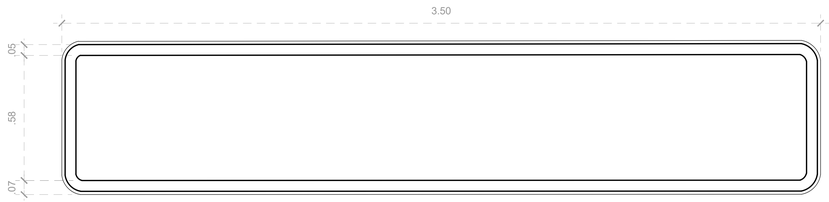

03 PLANTA BAIXA ESTRUTURA

esc: 1:10

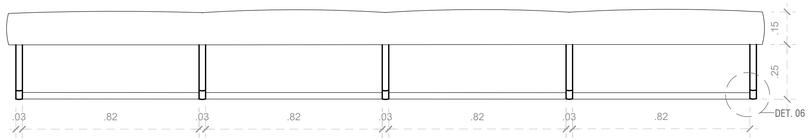

04 VISTA FRONTAL

esc: 1:10

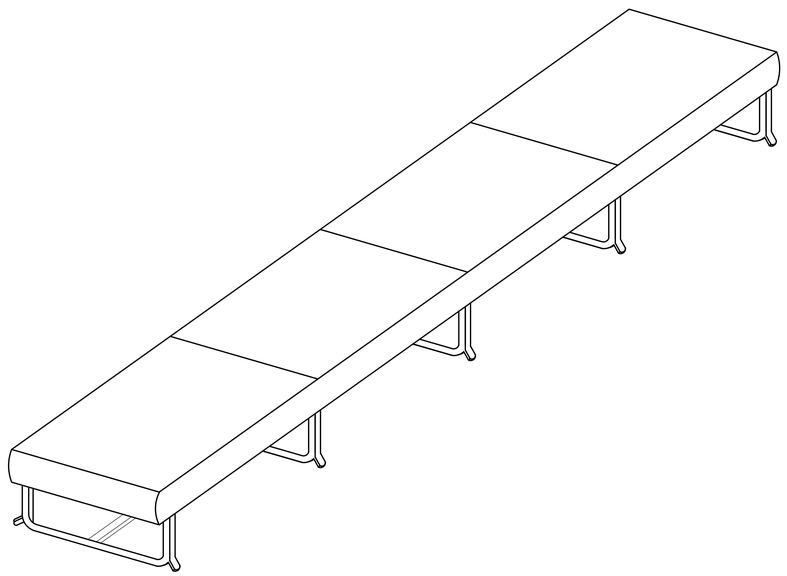

05 ISOMETRIA

esc: 1:10

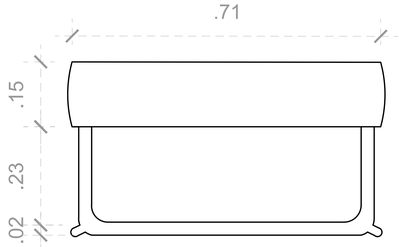

02 VISTA LATERAL

esc: 1:5

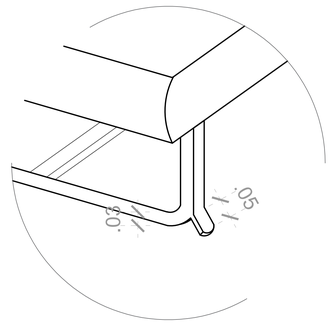

06 DET. PÉS

esc: 1:5



BANCO COM ESTRUTURA EM METAL TUBULAR CROMADO, COM ESTRTUTURA RETANGULAR ONDE SÃO FIXADOS OS PÉS E O ASSENTO, ALÉM DO TRAVAMENTO CENTRAL. O ESTOFADO É REVESTIDO EM COURO PRETO E DIVIDIDO EM QUATRO LUGARES.

DIMENSÕES: 0,40 x 3,50 x 0,71 M

MATERIAL: METAL E COURO COM COSTURA

LEVANTAMENTO DE MOBILIÁRIO DO PALÁCIO GUSTAVO CAPANEMA

CONTEÚDO

PROJETO EXECUTIVO DO BANCO 3 - PGC - BC - 1

PROJETO 914BRZ1157 EDUCAÇÃO DE QUALIDADE NO BRASIL: POR UMA EDUCAÇÃO INCLUSIVA, EQUITATIVA E DE QUALIDADE, COM OPORTUNIDADES DE APRENDIZAGEM PARA TODOS.

CONTRATO UNESCO SA-129/2025

AUTOR: YRVIN DUARTE

DATA

13/04/2025

ESCALA

INDICADO

FOLHA

19/50